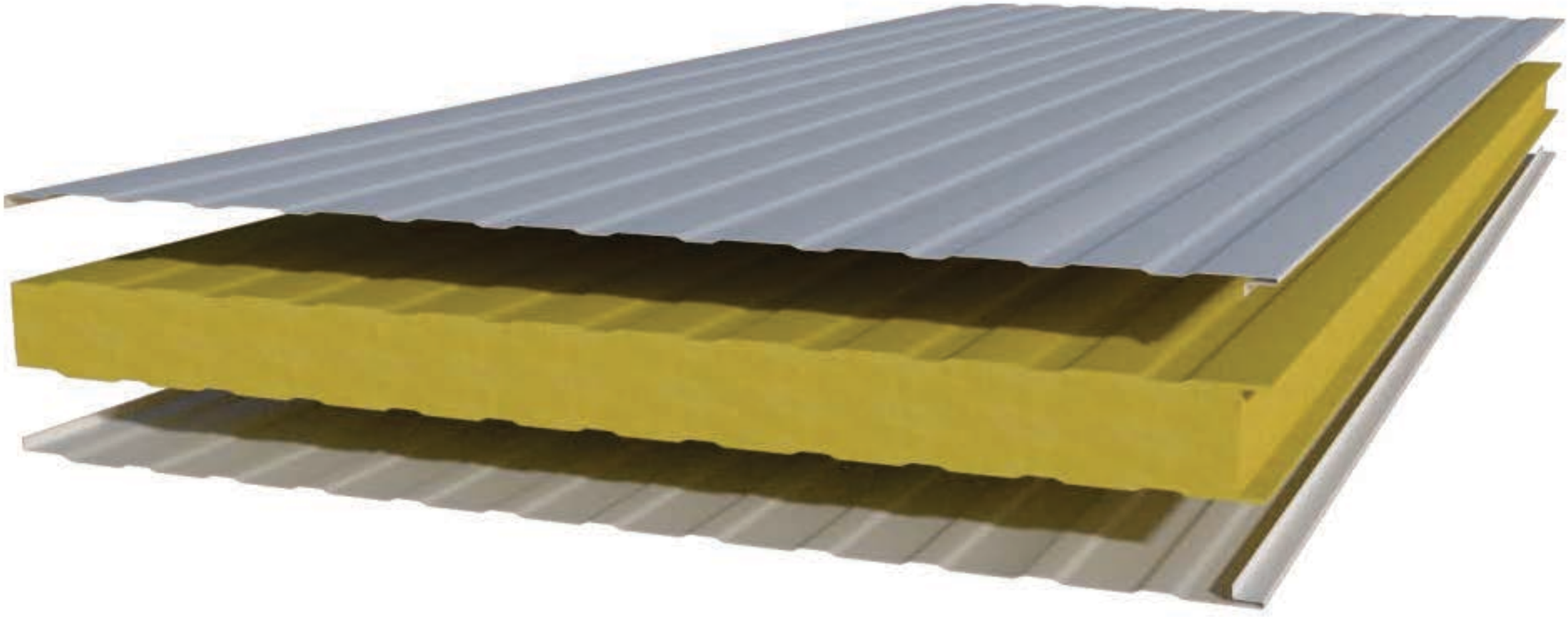

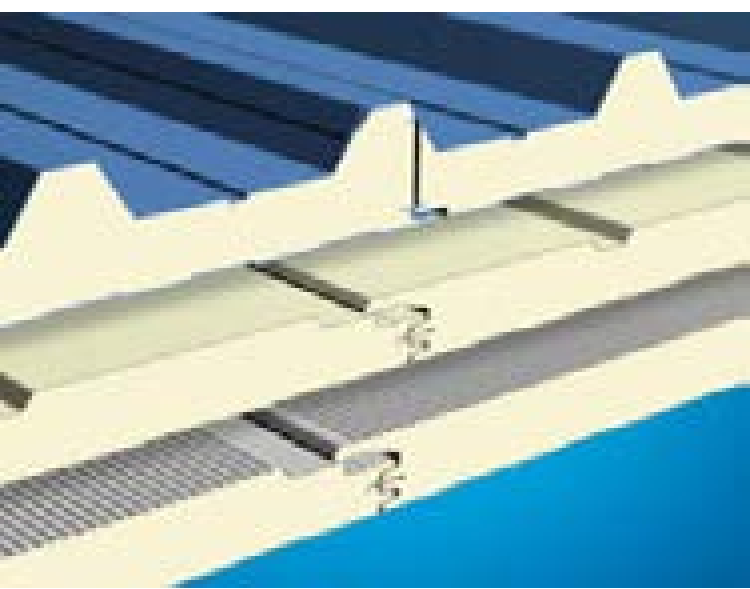

Kingspan®

Trimo

m 59
ÜZLETI PARK
TERVLAP

metaloBox

MIKRODAKK

MIKROPAKK

MIKRO PAKK
MIKRO PAKK

régi csarnok

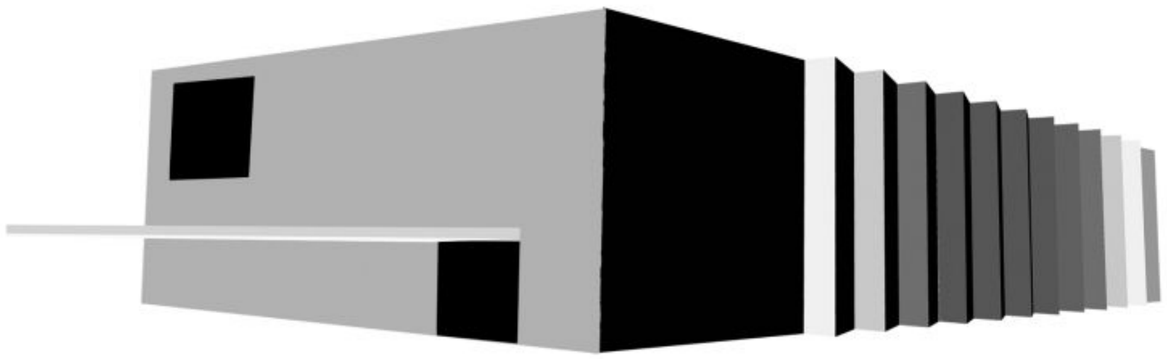

homlokzat

"új ruha"

1222
1122

STOP

FUNKCIONÁLIS BLOKKOK

TEHERPORTA

HULLADÉKTÁROLÓ

SPRINKLER

HŰTŐTORNYOK

RAKLAP- MAGASRAKTÁR

- DOBOZ- MAGASRAKTÁR

ENERGIA ÉPÜLET

KEZELŐTÉR

KEZELŐTÉR

SZOCIÁLIS BLOKK

KÉZI RAKTÁR

FRÖCCSÖNTŐ

KARBANTARTÓ BLOKK

FRÖCCSÖNTŐ

FOGLYOSÓ

ÖSSZESZERELŐ

ELŐSZOMAGOLÓ

KÉSZÁRU CSOMAGOLÓ

RÖNTGEN BLOKK

ADMINISZTRÁCIÓ

PORTA

KERÉKPÁRTÁROLÓ

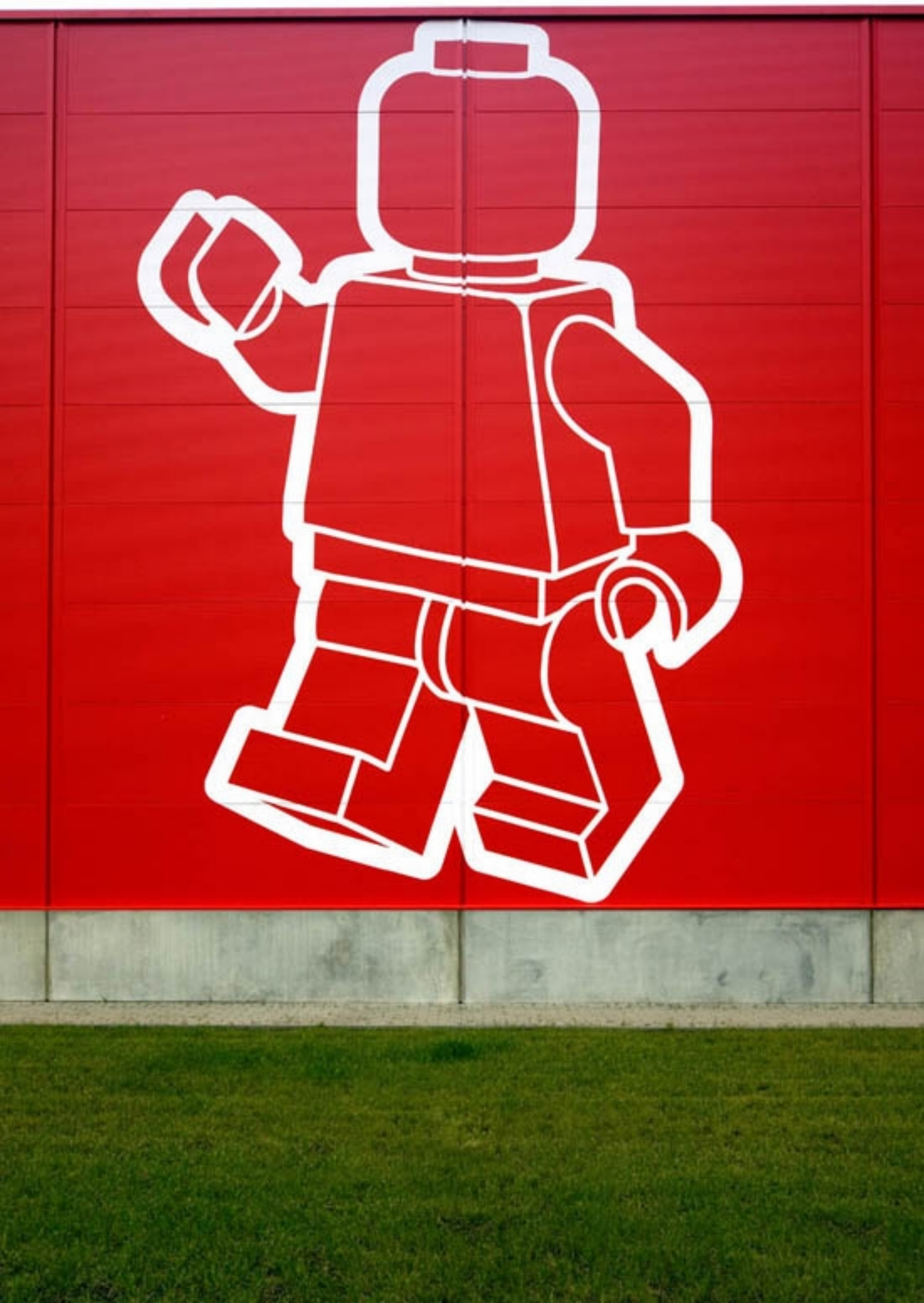

1A
1B

3
4
A

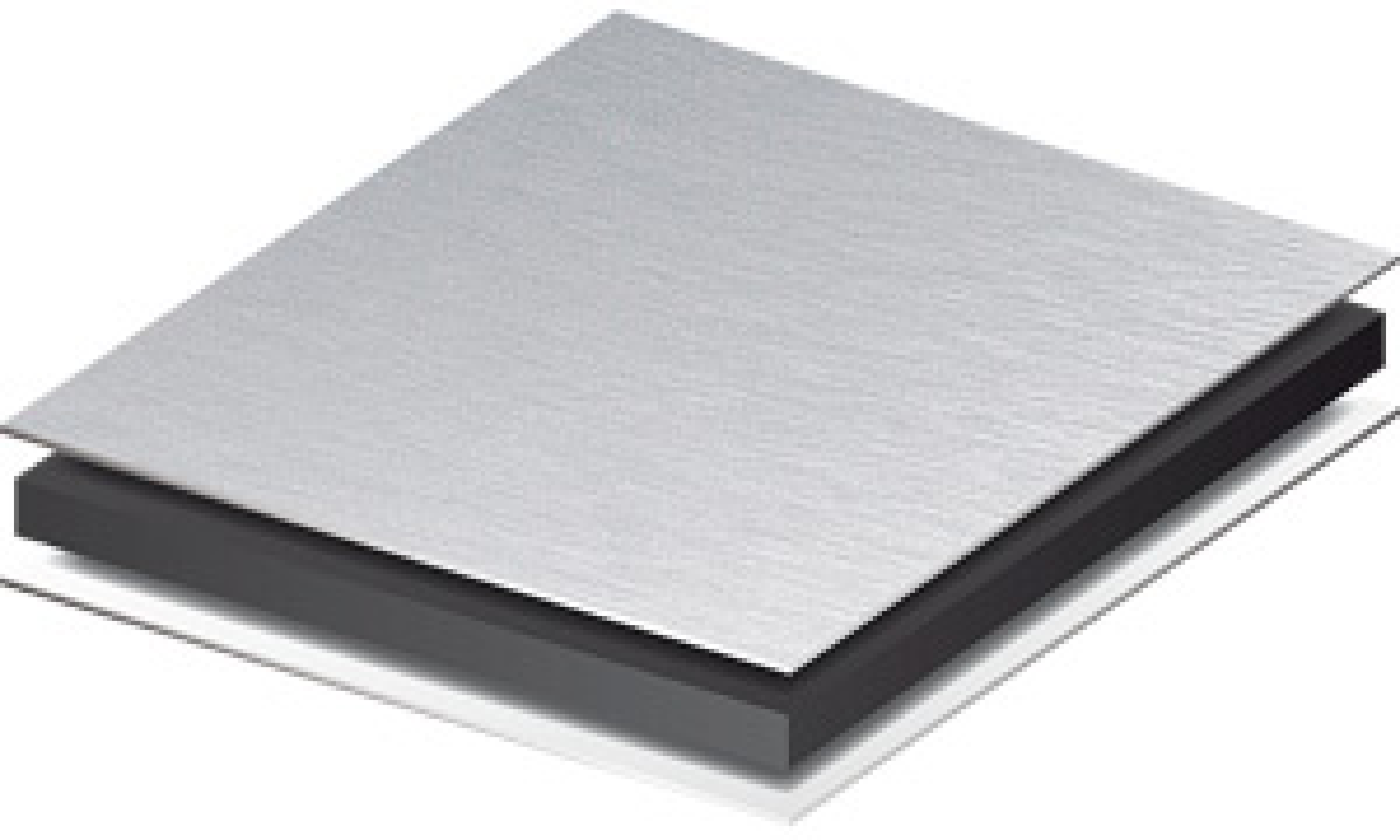

ALUCOBOND®

ACMFT45

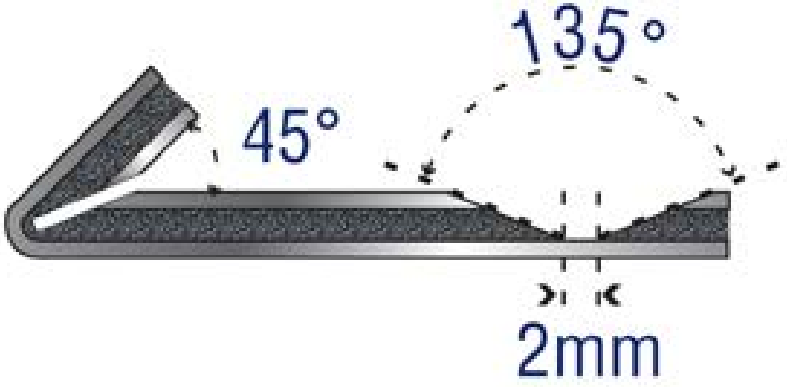

ACMFT90

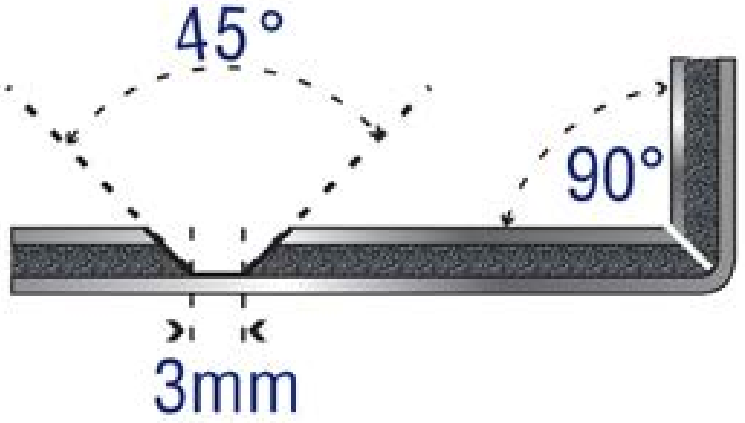

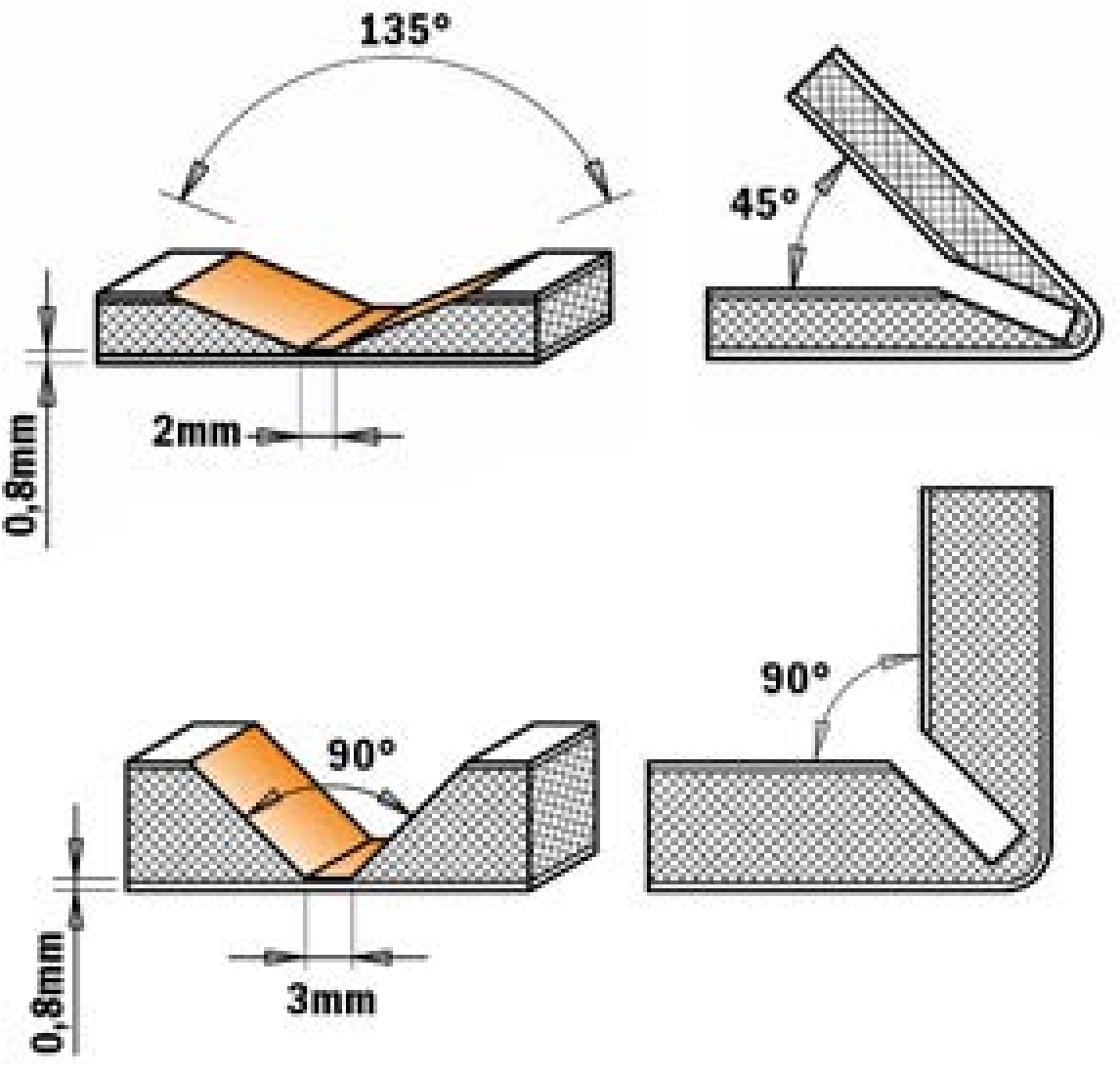
135°
45°
2mm
0,8mm
90°
90°
3mm
0,8mm

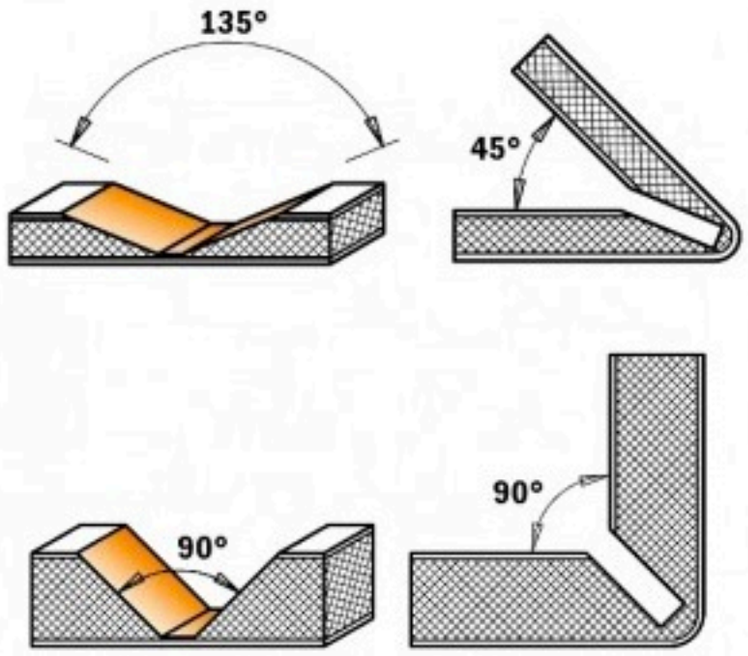
135°
45°
90°
90°

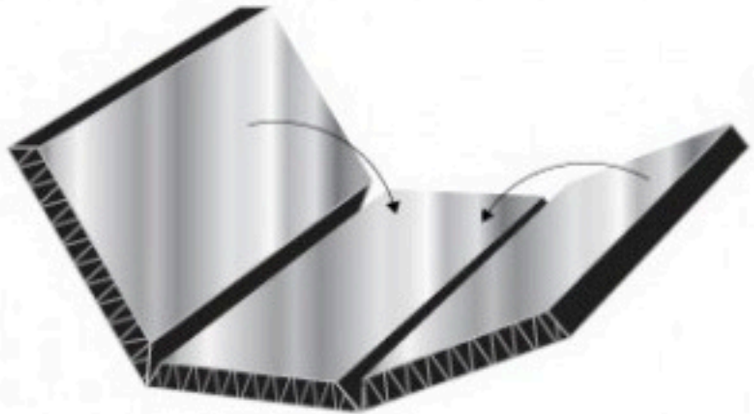

3

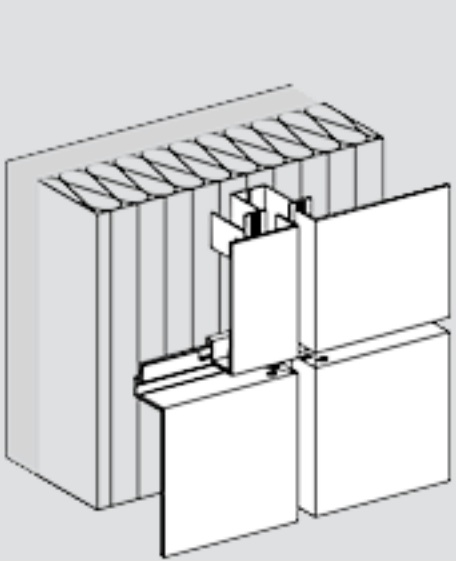

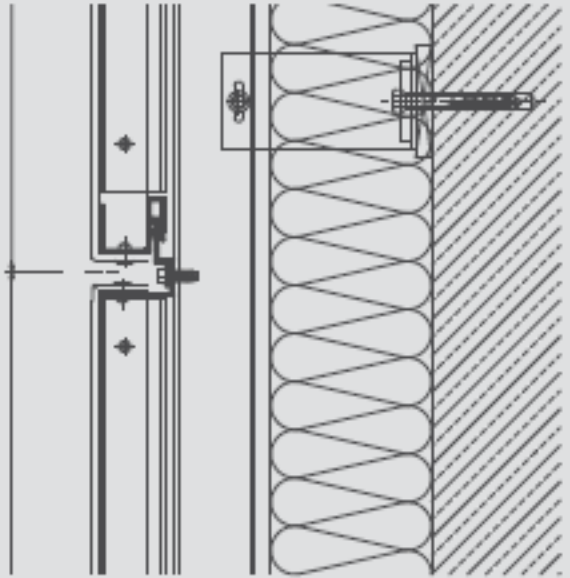

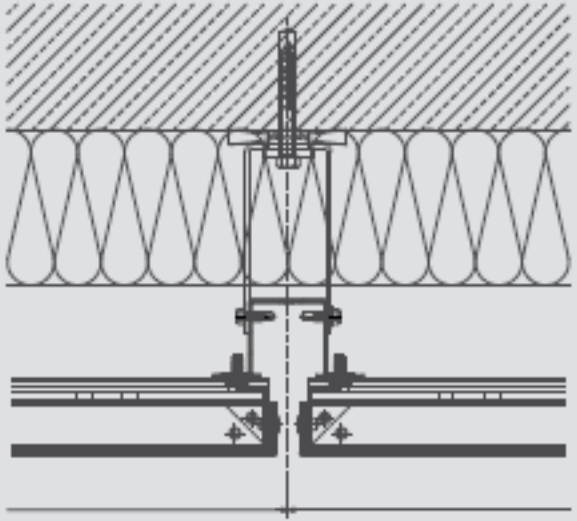

2

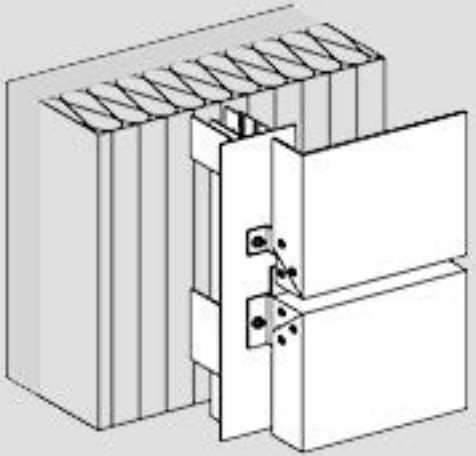

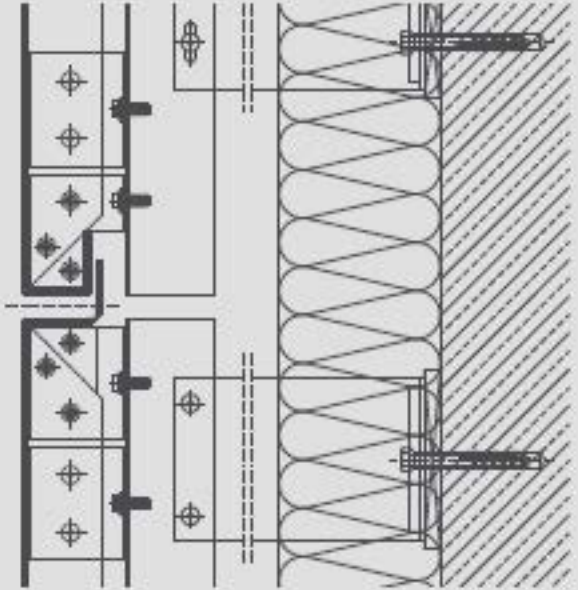

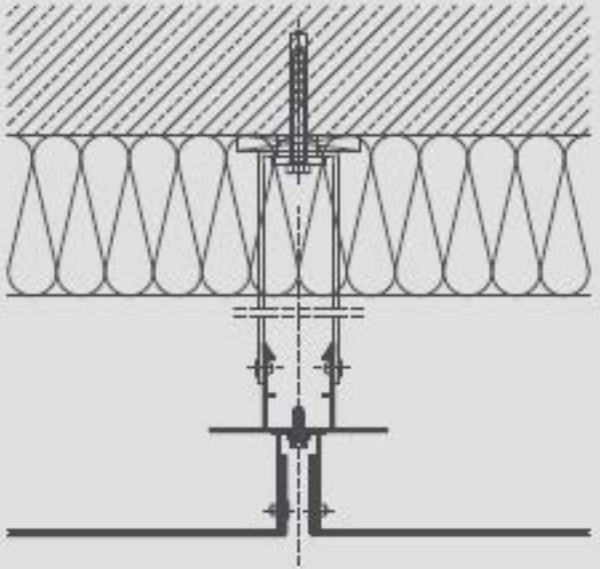

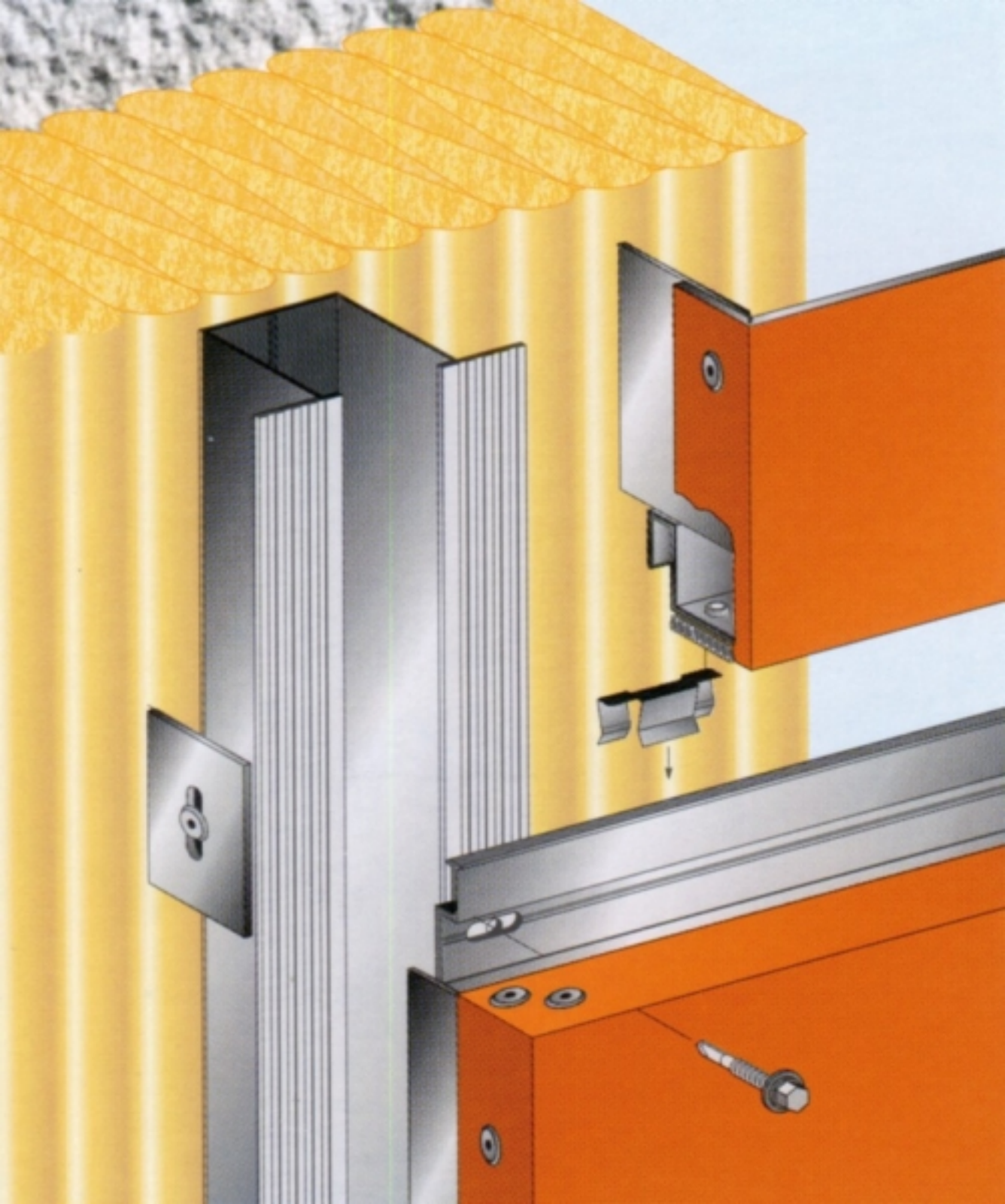

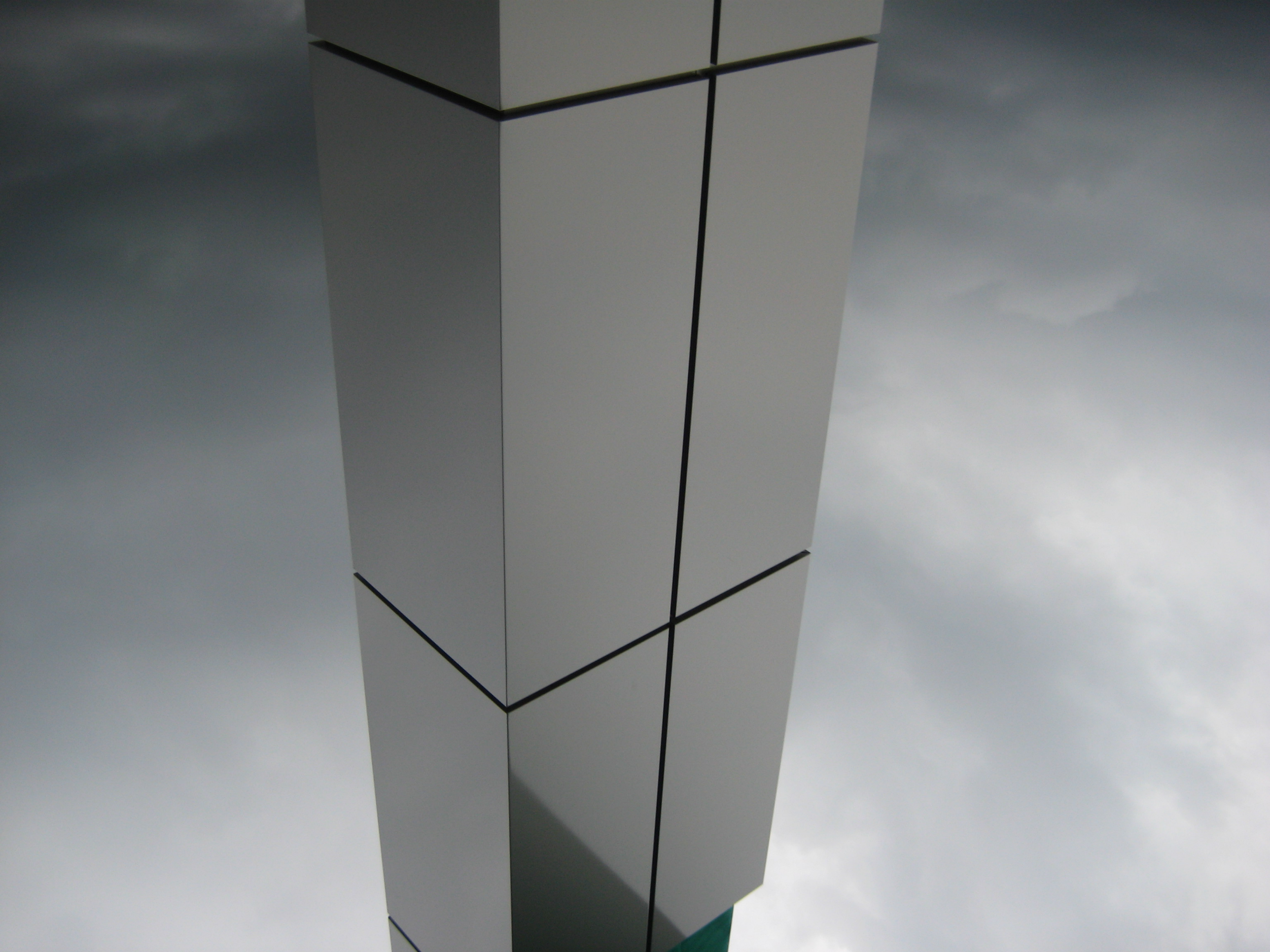

PORSCHE

PORSCHE

PORSCHE

UGEOT
PEUGEOT

Lindab
®

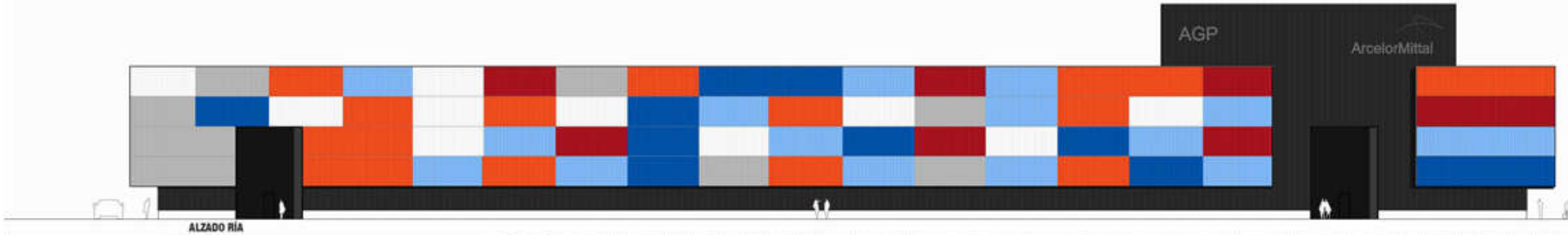

ALZADO RÍA

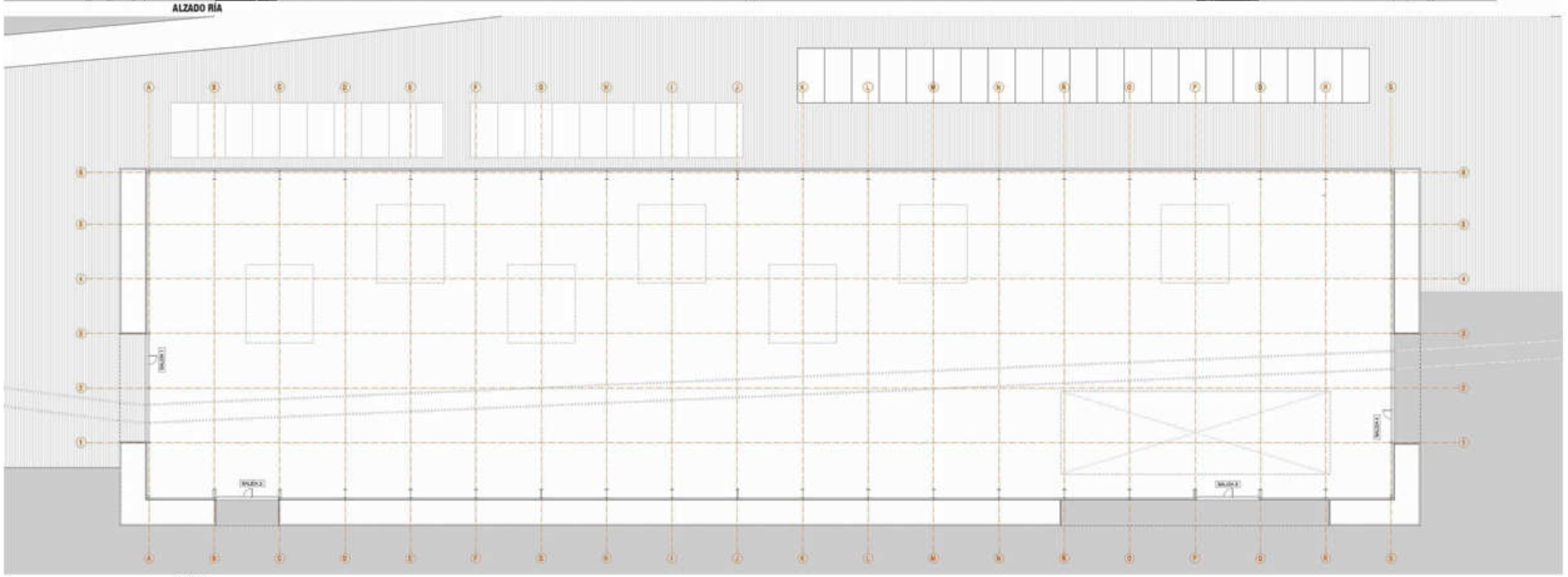

PLANTA

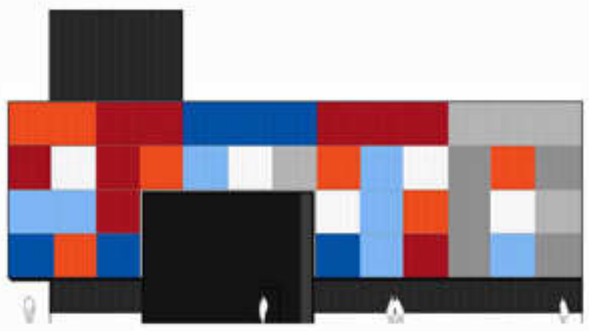

ALZADO SUR

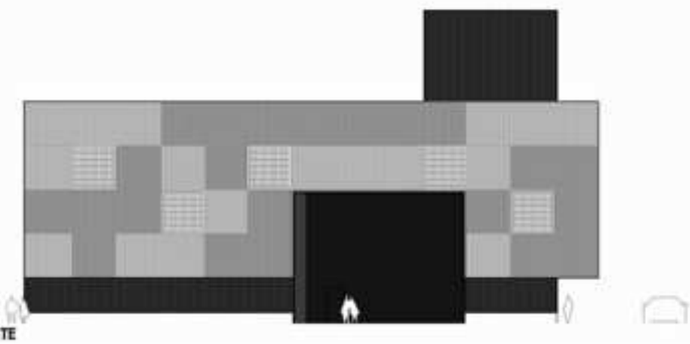

ALZADO NORTE

TINGLADOS EN EL PUERTO DE AVILÉS
[VECINOS DE OSCAR NIEMEYER]

[baragaño]

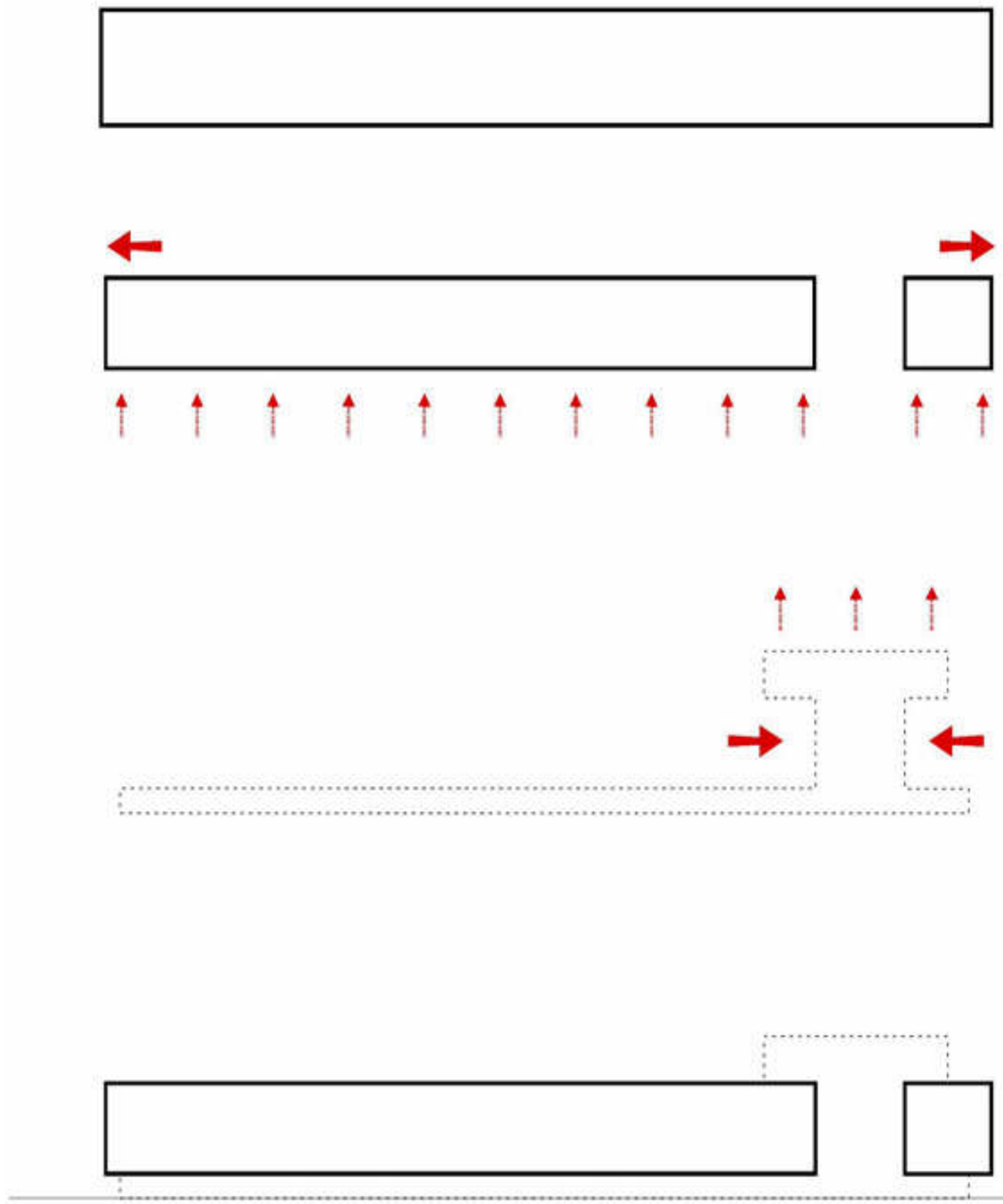

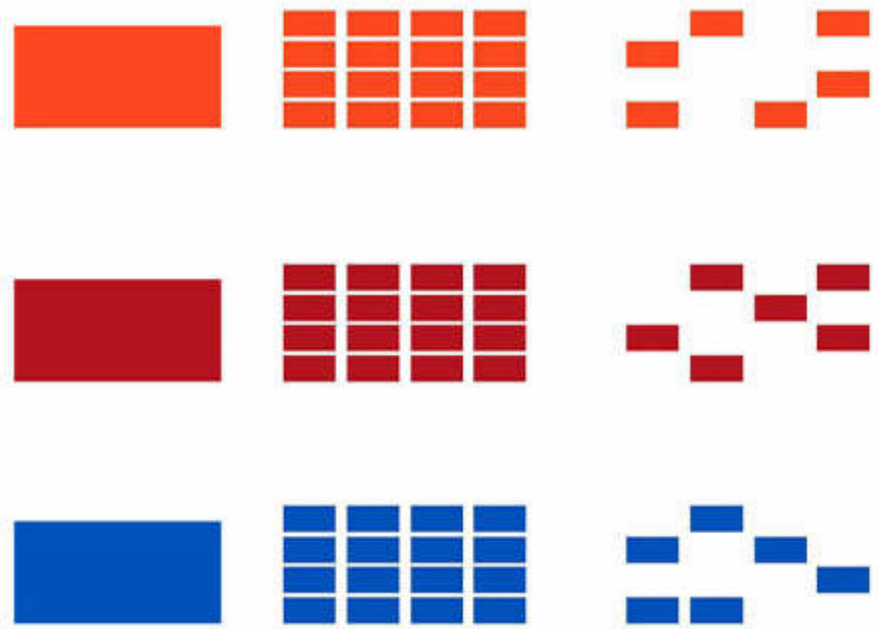

TINGLADOS EN EL PUERTO DE AVILÉS
[VECINOS DE OSCAR NIEMEYER]

[baragaño]

B
C
D
E

INAPAL METAL

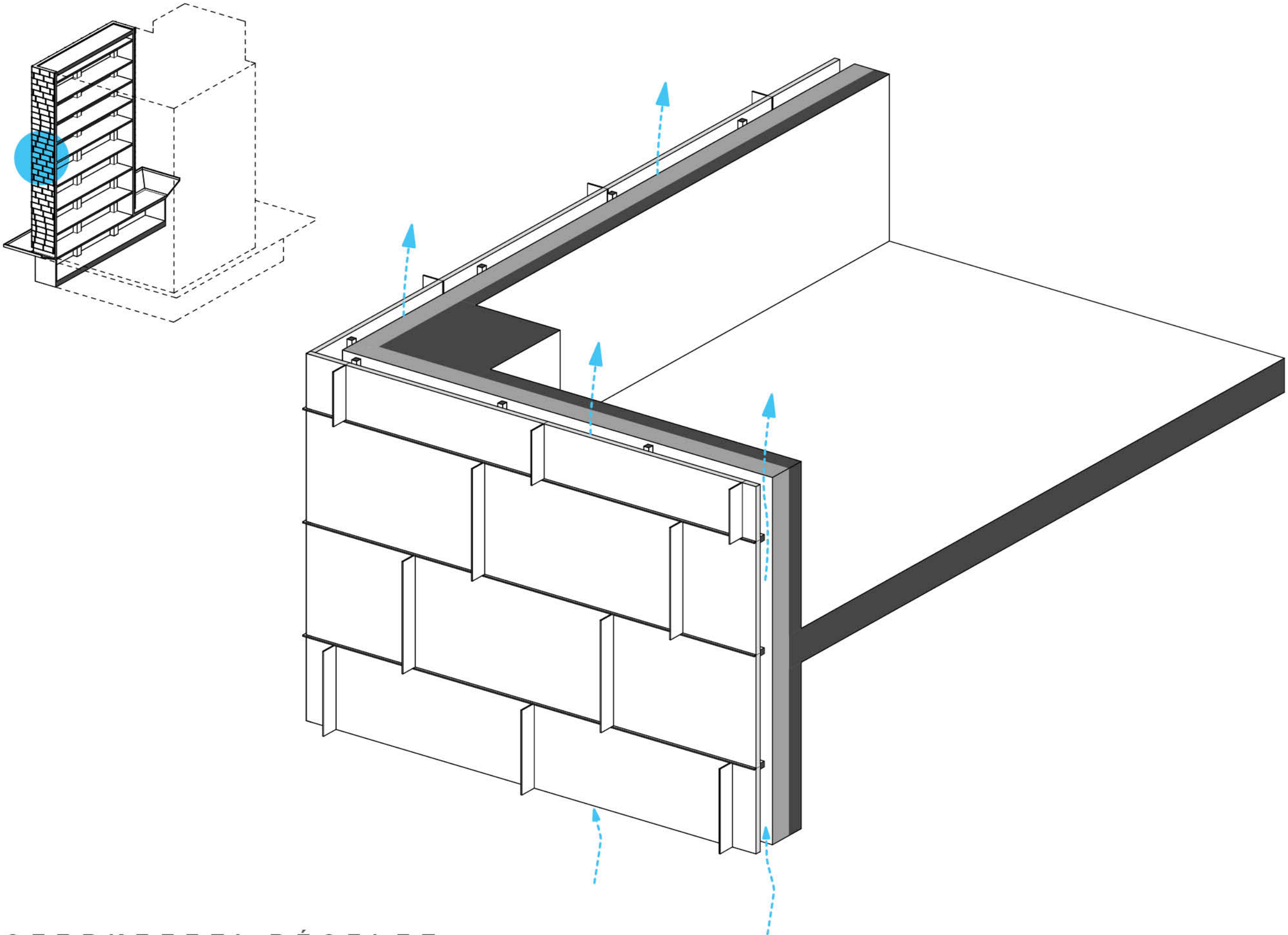

SZERKEZETI RÉSZLET

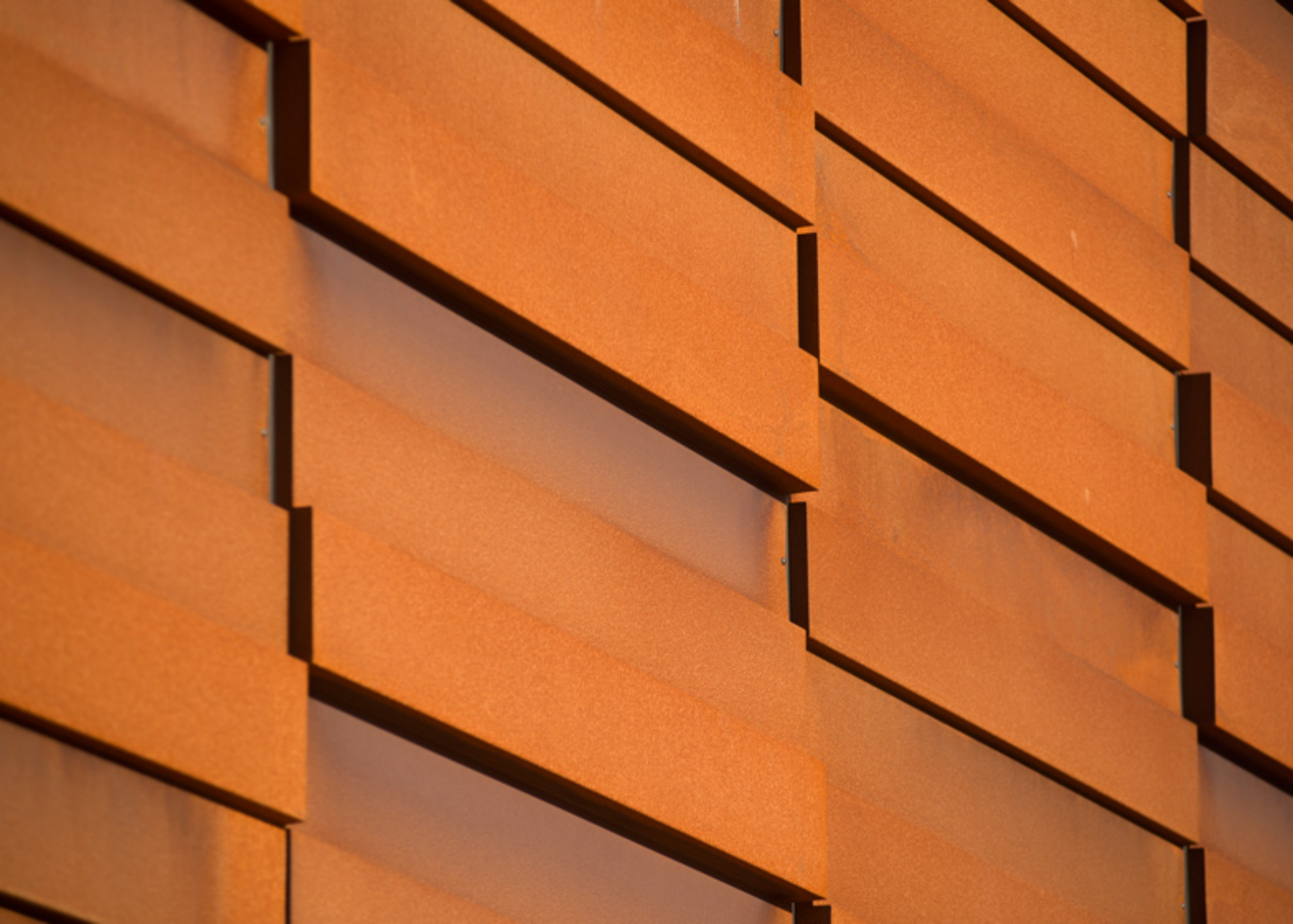

1A
1B

3
4
A

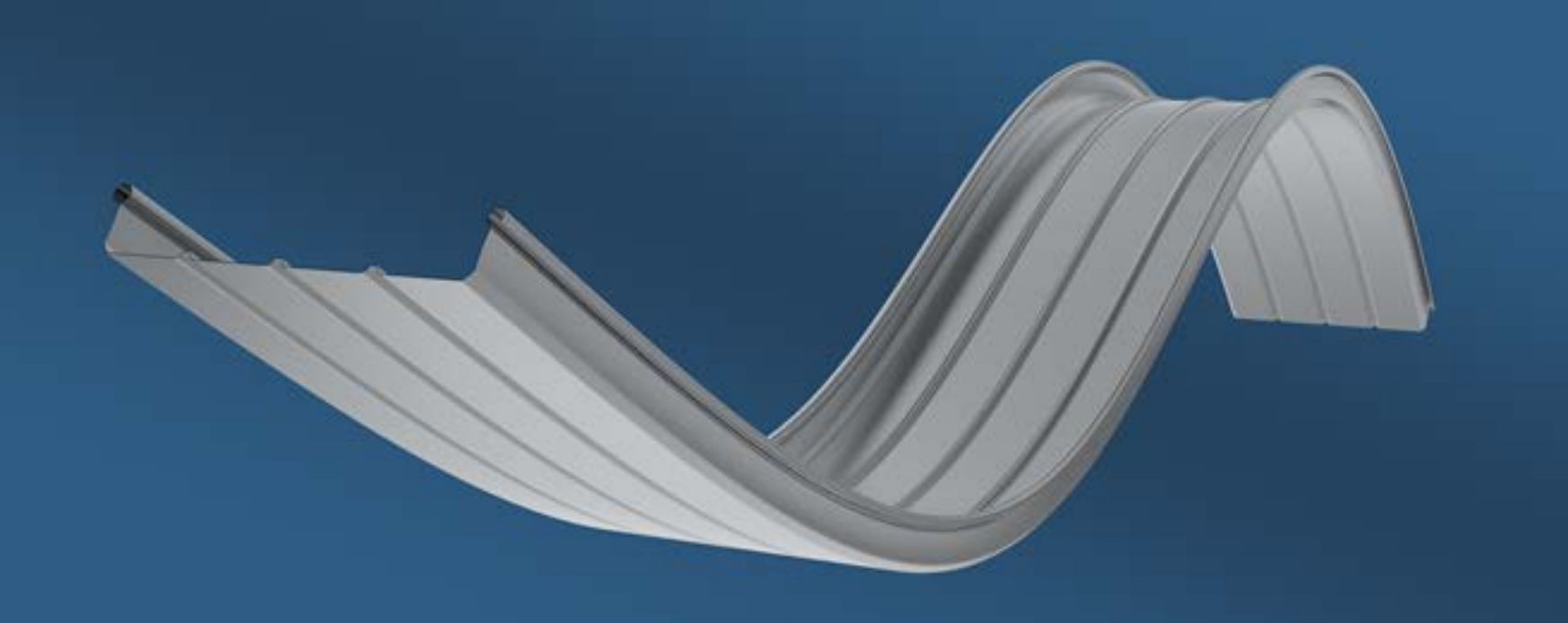

Kalzip®

rukki

RHEINZINK®

PREFA

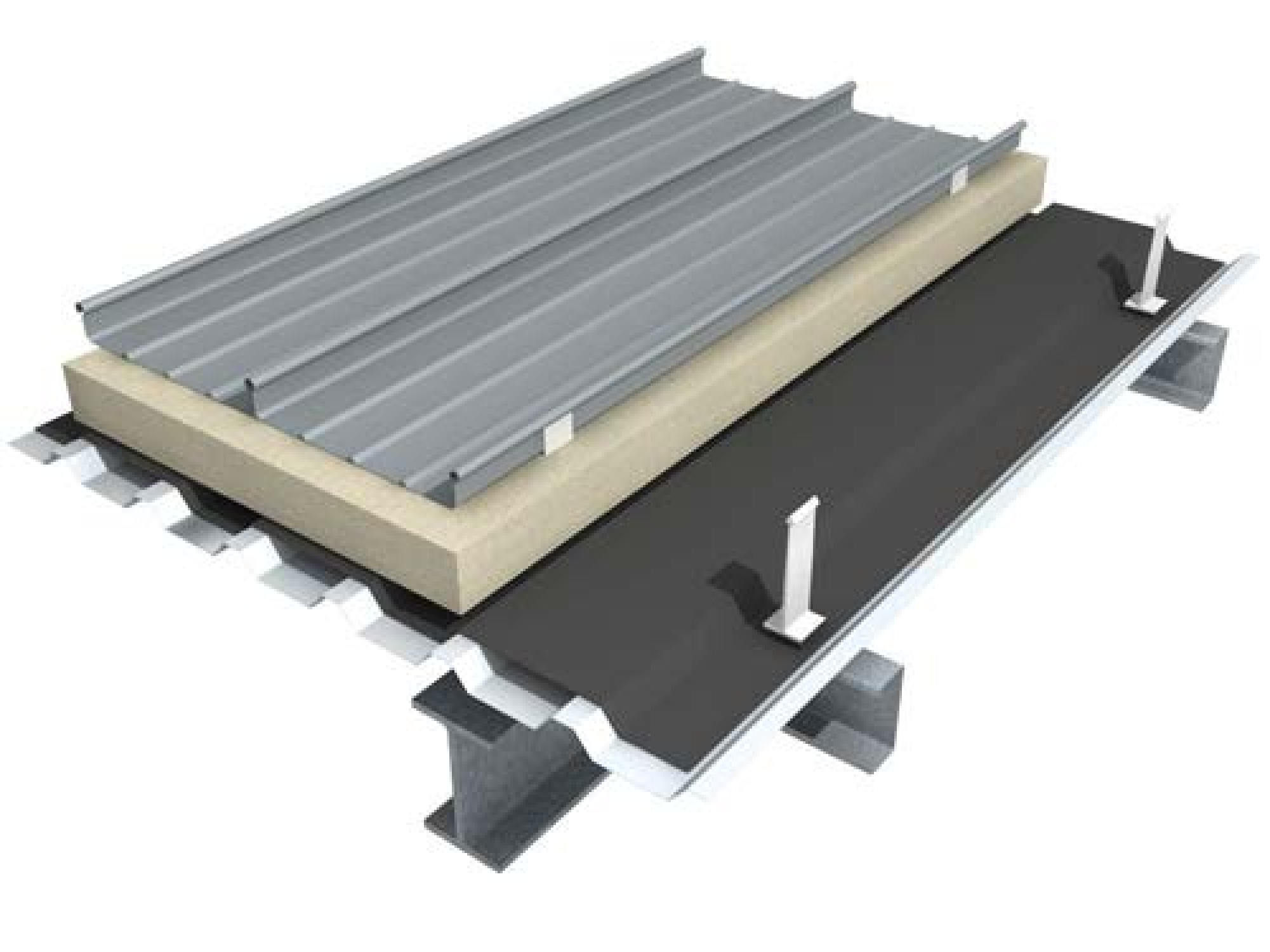

RCA

STADLER

Herzlich Willkommen

Eternit®

Farbvarianten

Structur/Glatt schwarz 050

Structur/Glatt grau 218

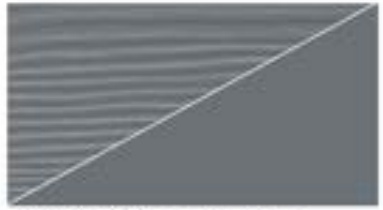
Structur/Glatt blau 415

Structur/Glatt grau 205

Structur/Glatt weiß 101

Structur/Glatt grün 531

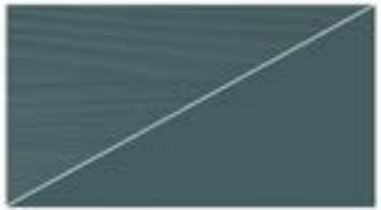
Structur/Glatt blau 417

Structur/Glatt blau 412

Structur/Glatt blau 410

Structur/Glatt weiß 107

Structur/Glatt braun 904

Structur/Glatt braun 930

Structur/Glatt braun 914

Structur/Glatt braun 903

Structur/Glatt beige 802

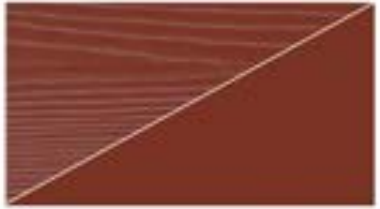
Structur/Glatt rot 333

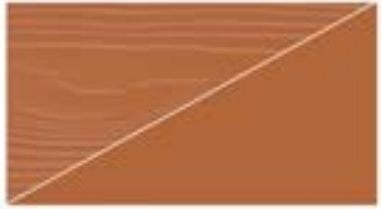
Structur/Glatt orange 732

Structur/Glatt beige 811

Structur/Glatt beige 809

Structur/Glatt beige 808

Hettich Forum

C7

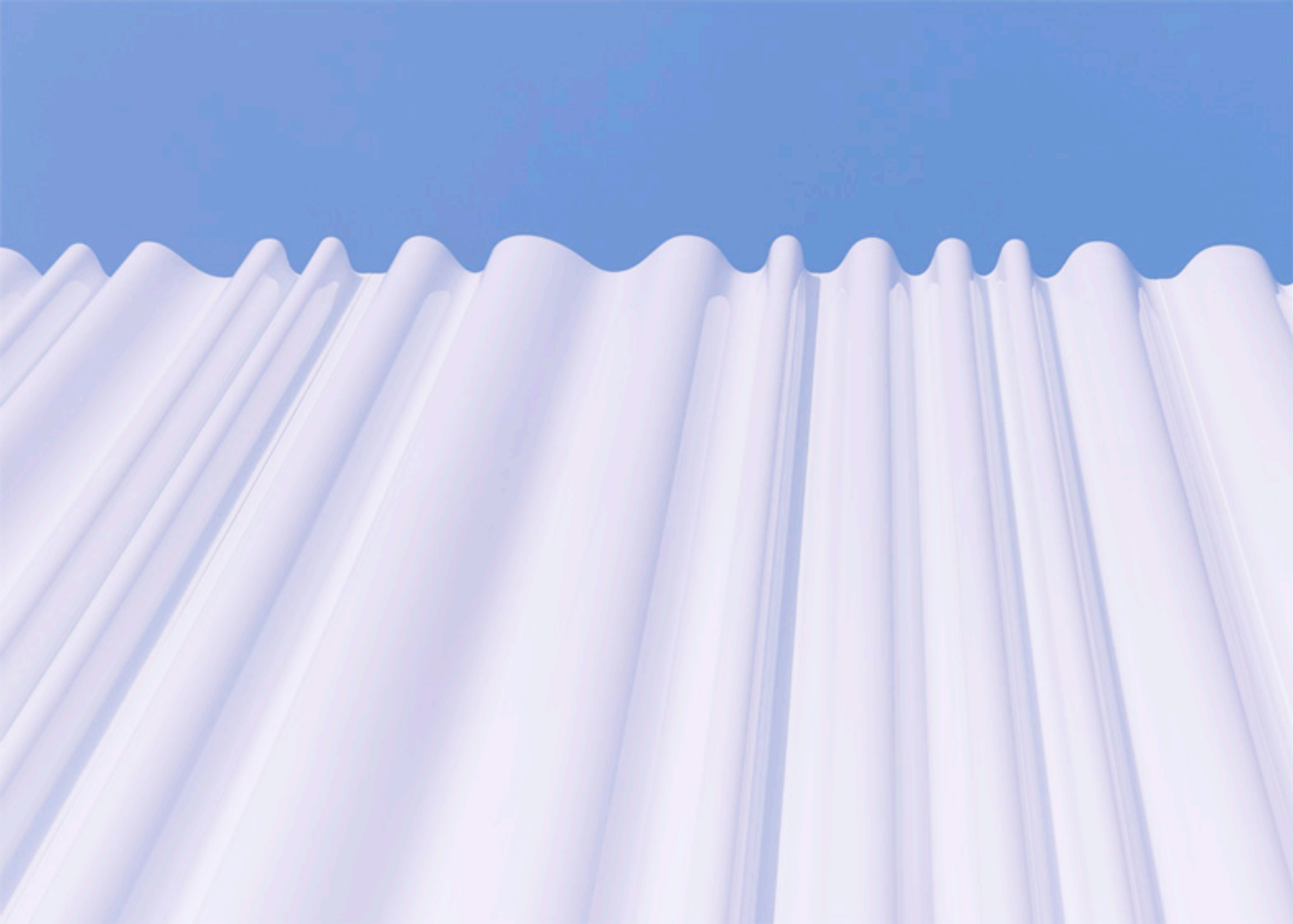

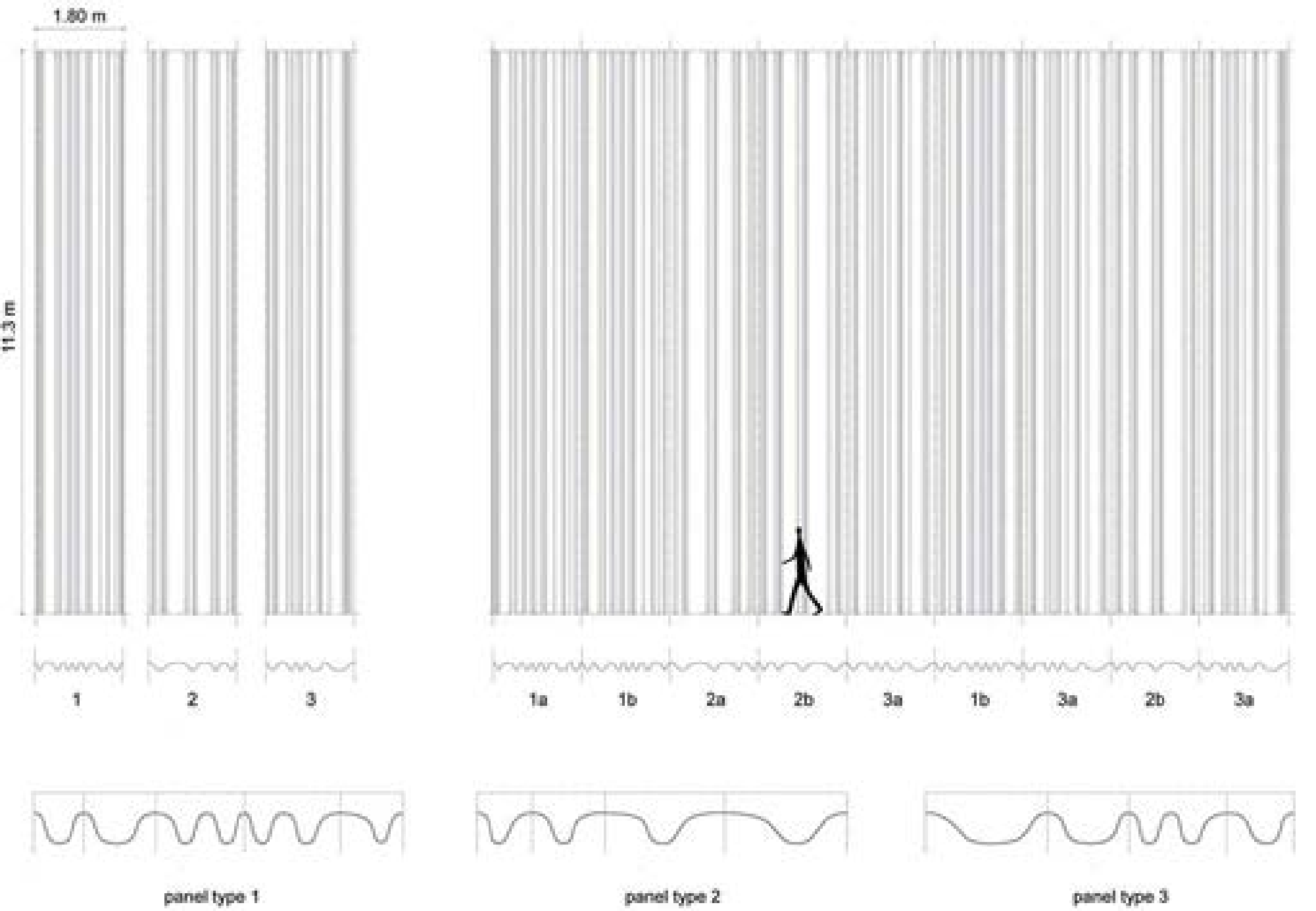
1.80 m
11.3 m
1
2
3
1a
1b
2a
2b
3a
1b
3a
2b
3a
panel type 1
panel type 2
panel type 3

ISSN 1614-4600 · NOV · DEC
€12 · US$24.50 · €16

English Edition

DETAIL

Review of Architecture and Construction Details · Facades · Vol. 2008 · 6

ISSN 1614-4600 · SEP · OCT
£12.50 · US$24.50 · €18

English Edition

DETAIL
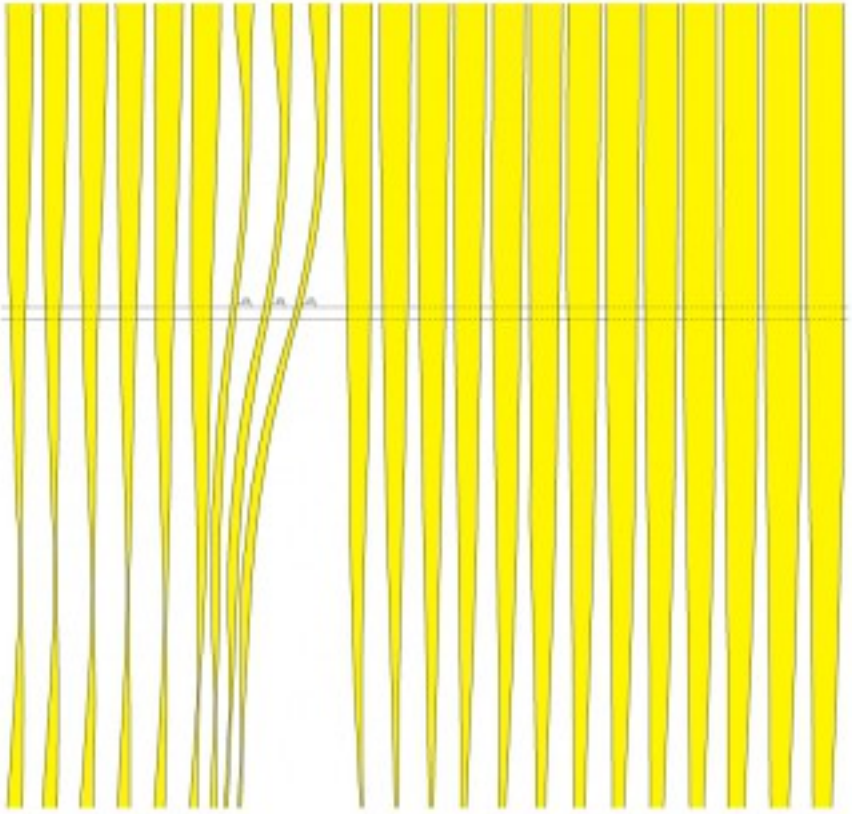
Review of Architecture and Construction Details · Facades · Vol. 2012 · 5